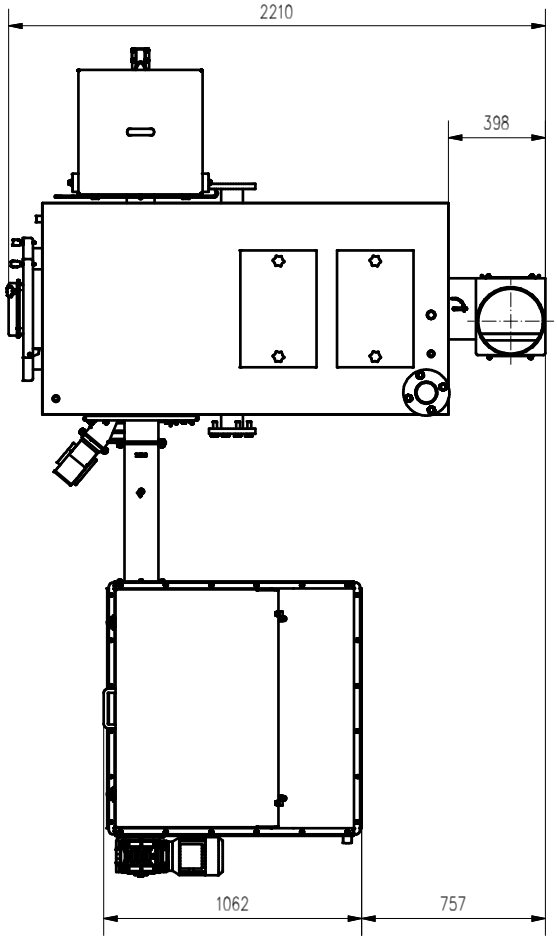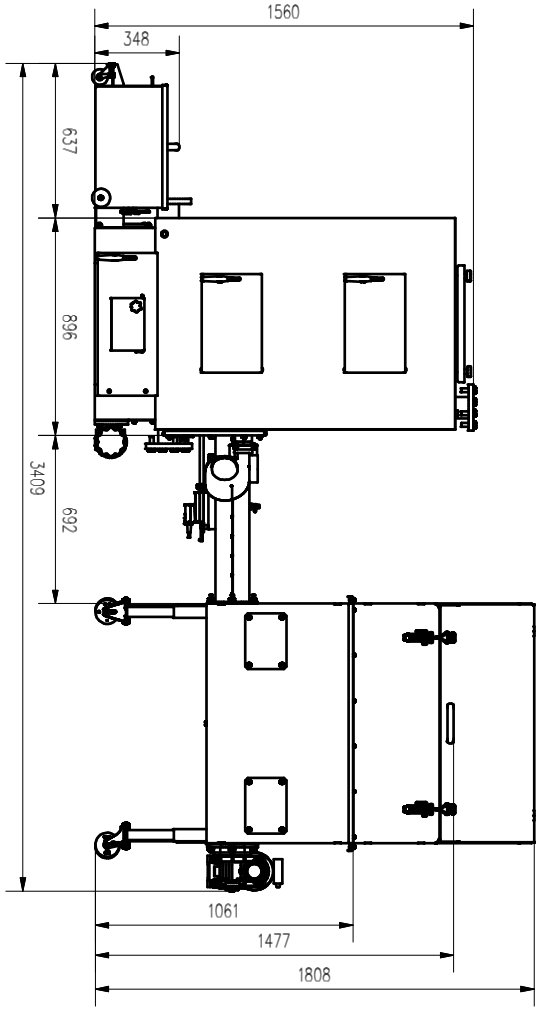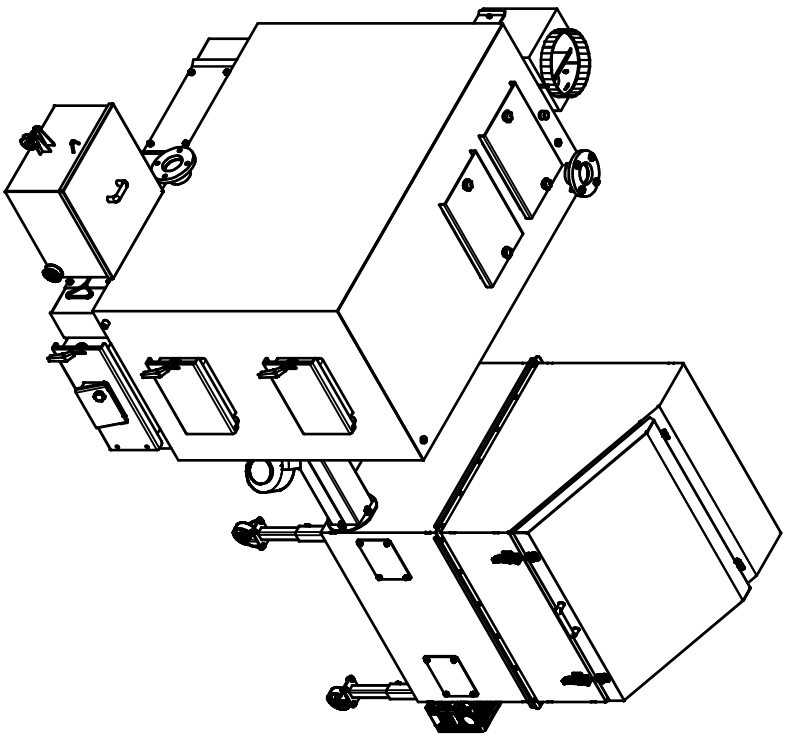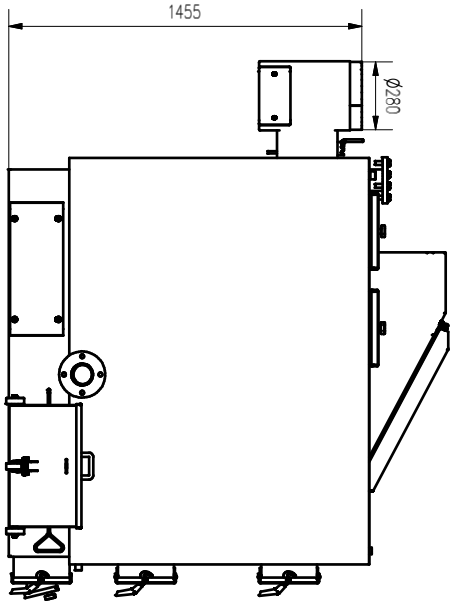AZSBGZ120R ZT1A P