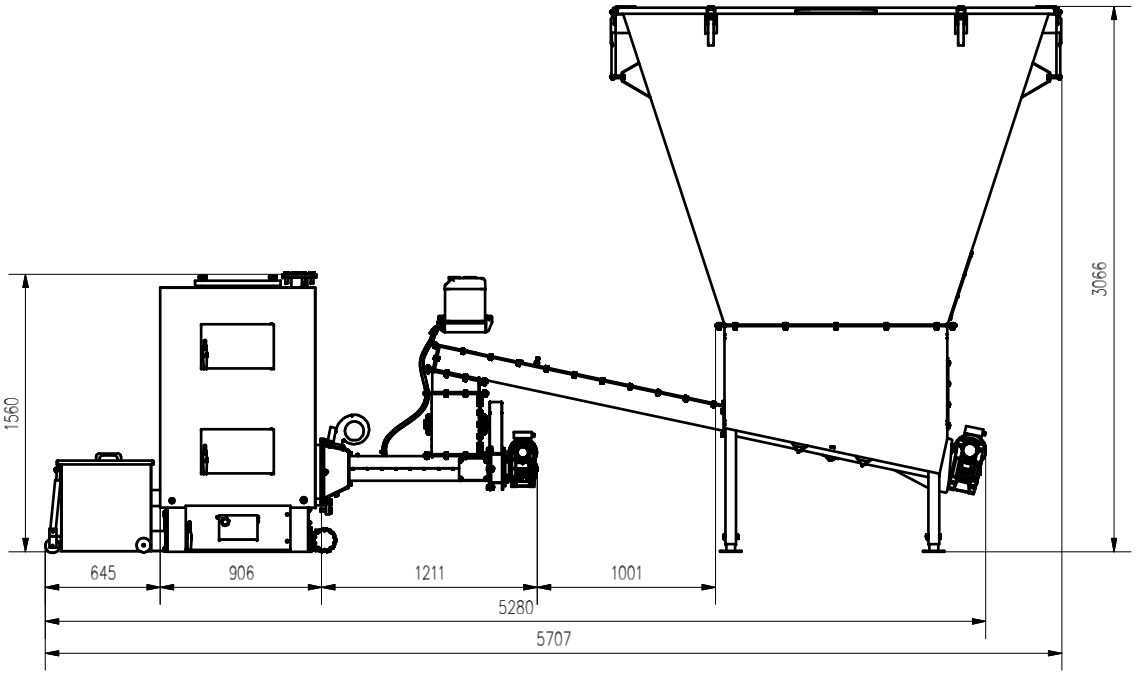

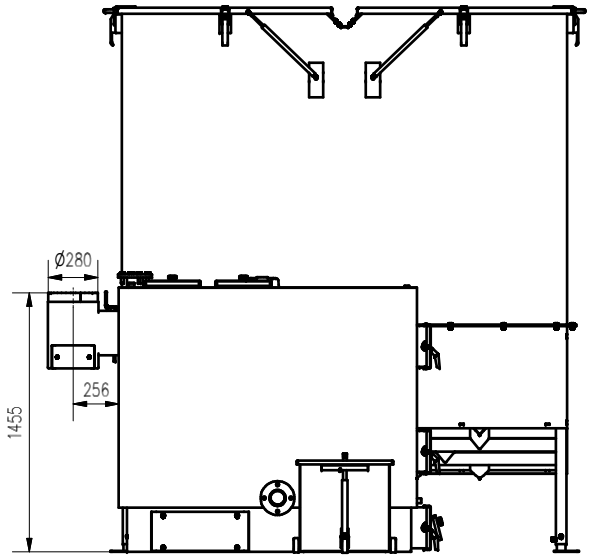

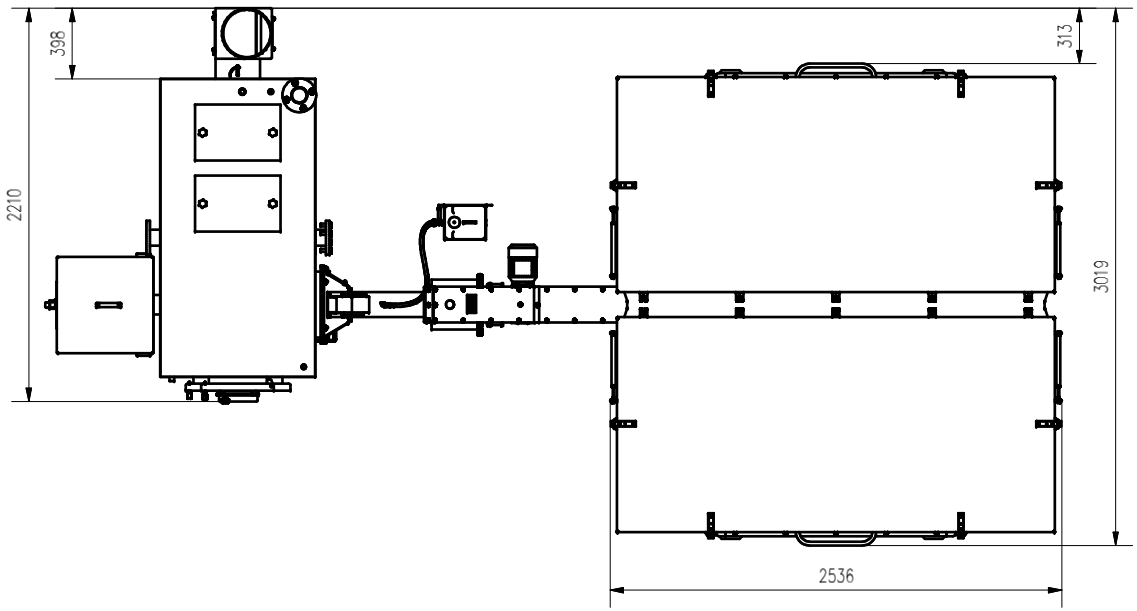

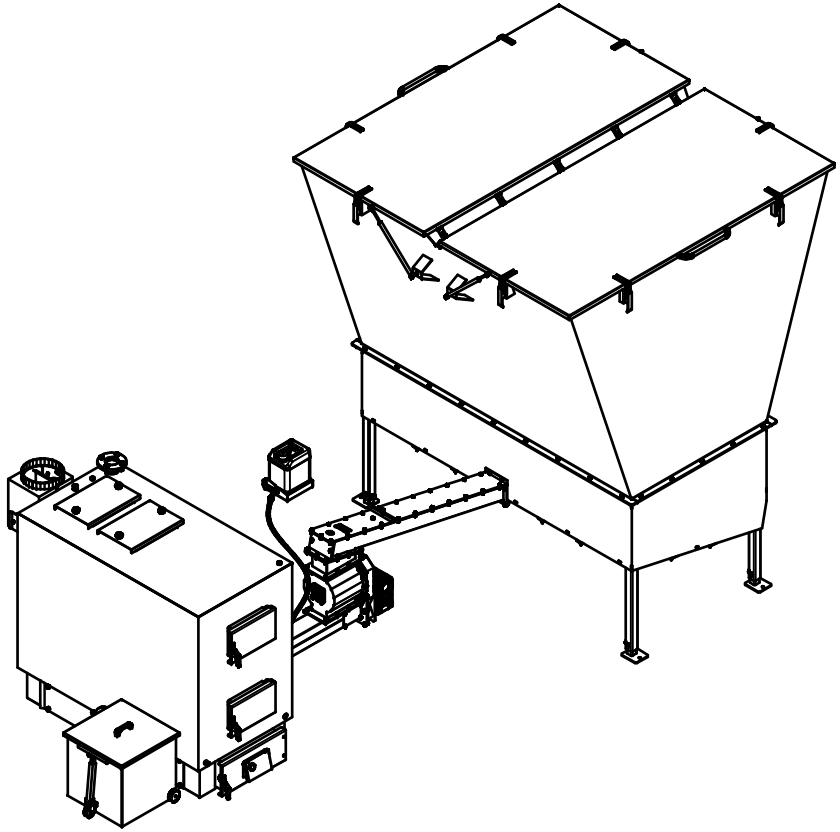

AZSB120GZ 10m3 P pokrywy v1