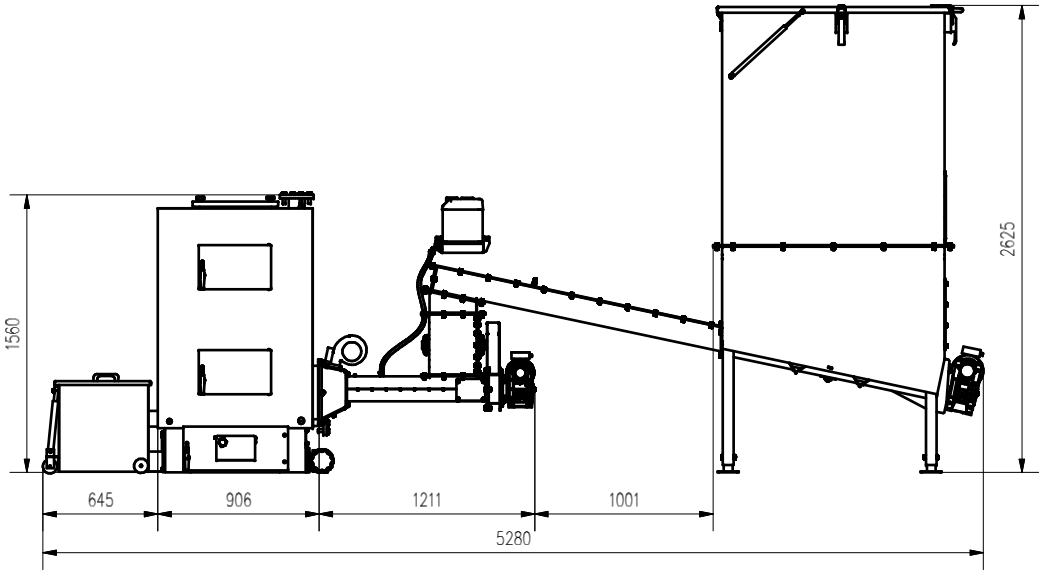

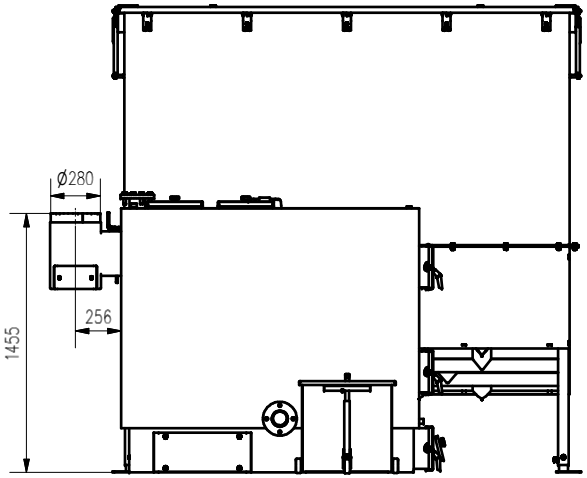

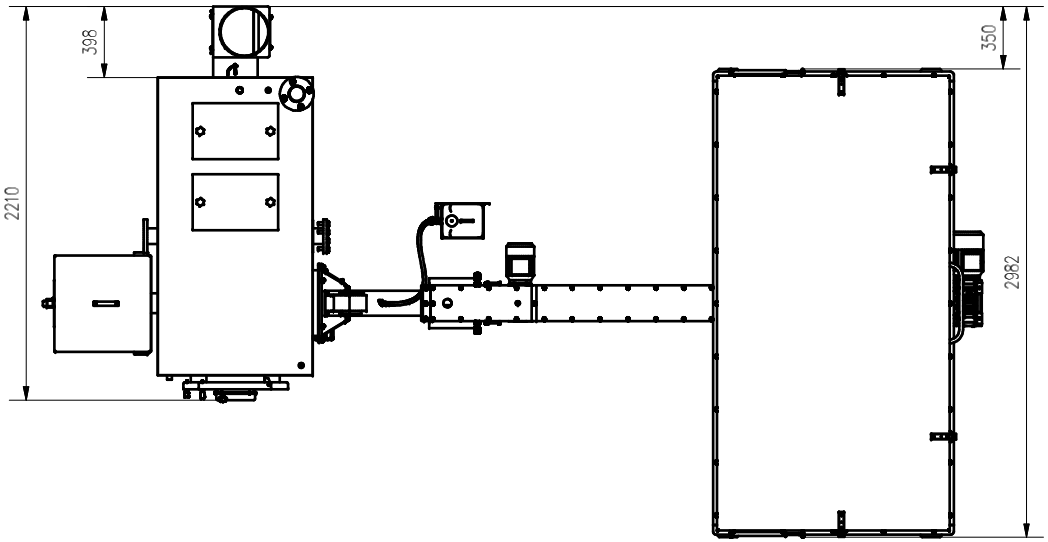

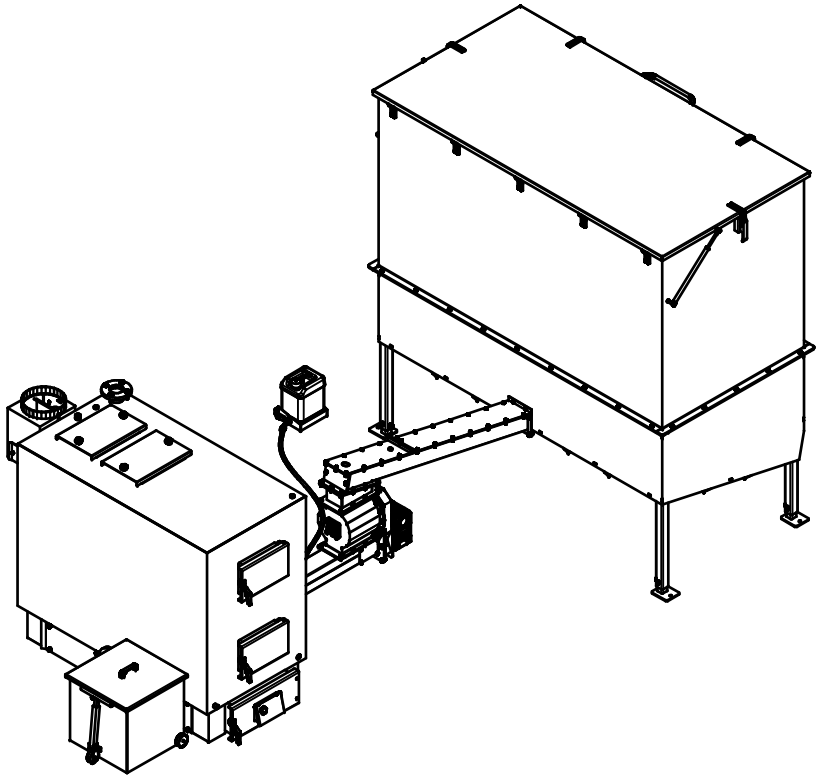

AZSB120GZ 6m3 P