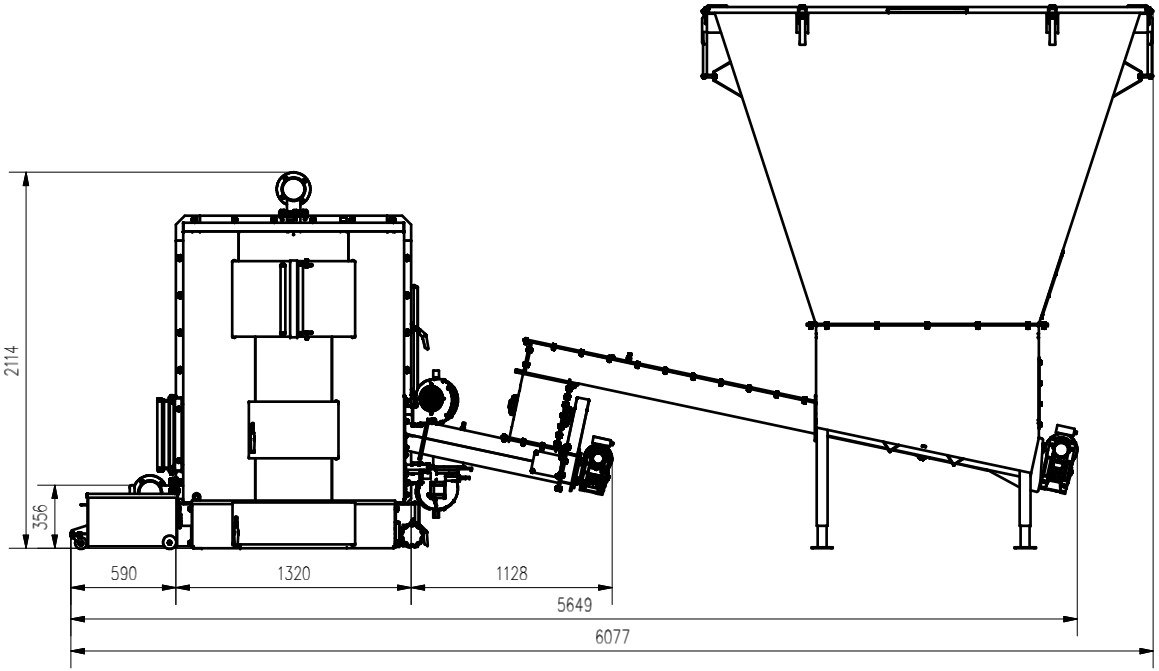

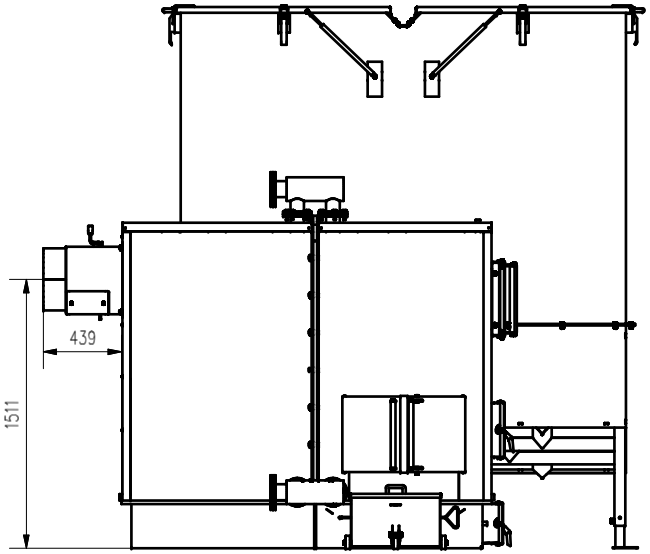

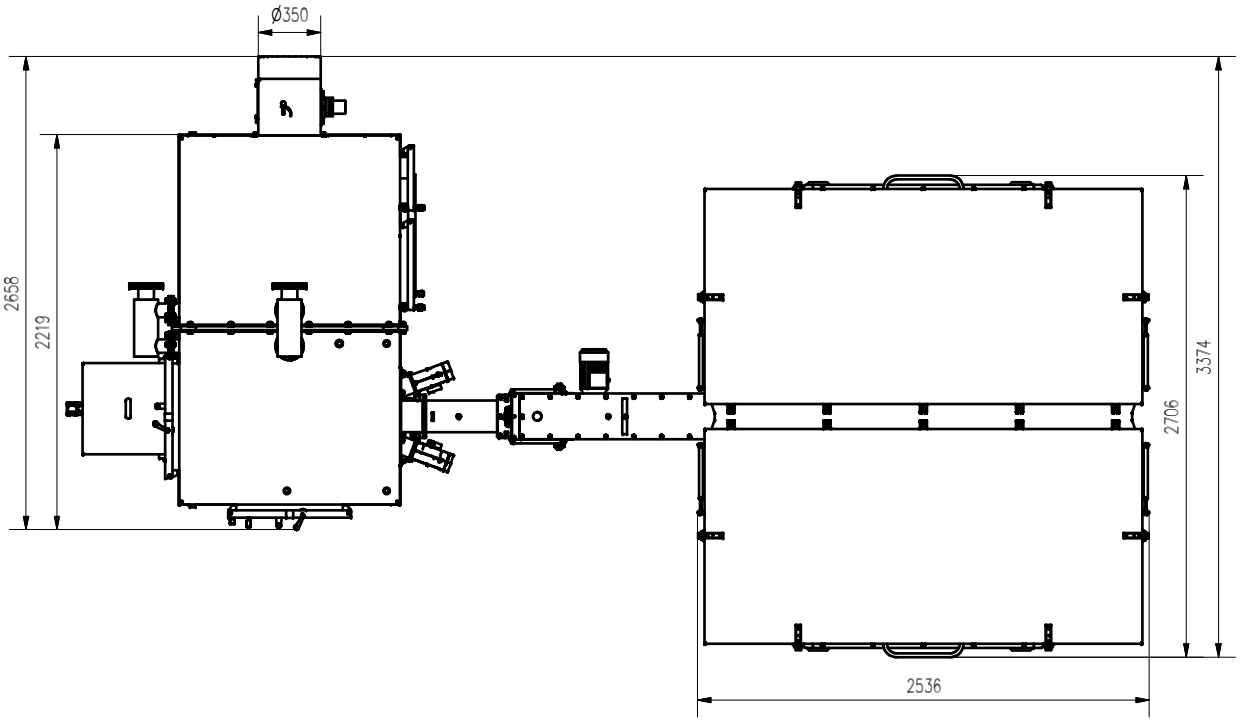

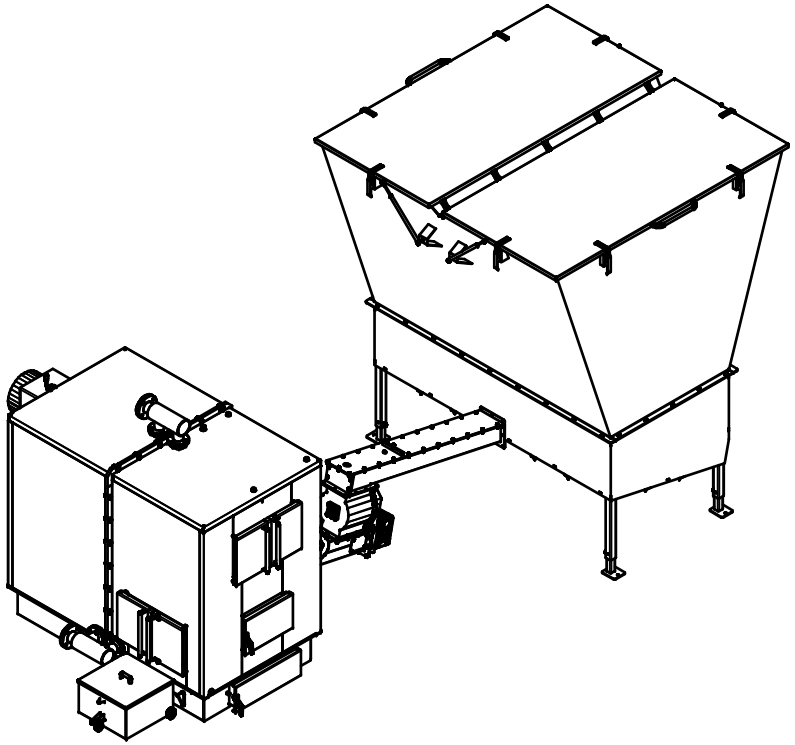

AZSBGZ180_ZT10160v1_P