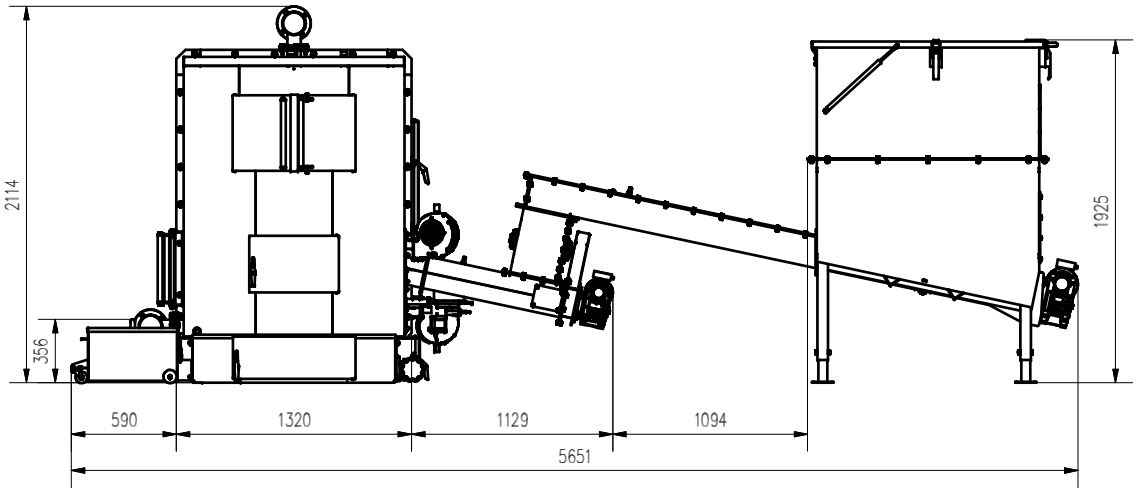

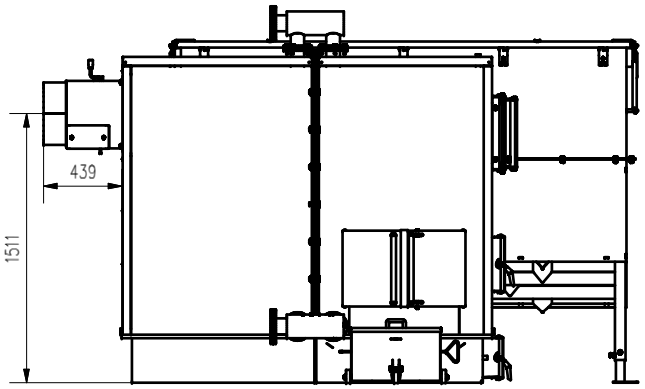

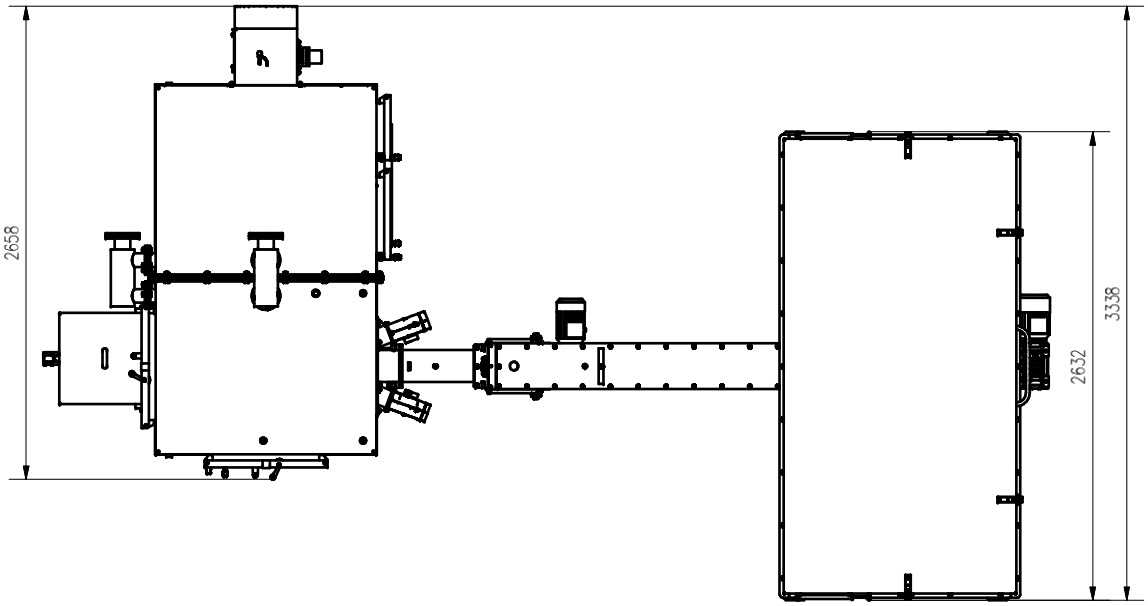

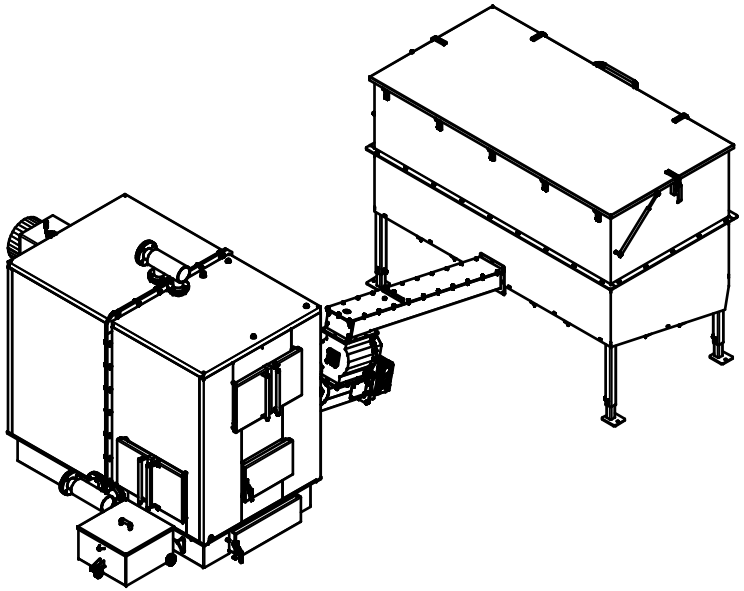

AZSBGZ180 ZT4160 P