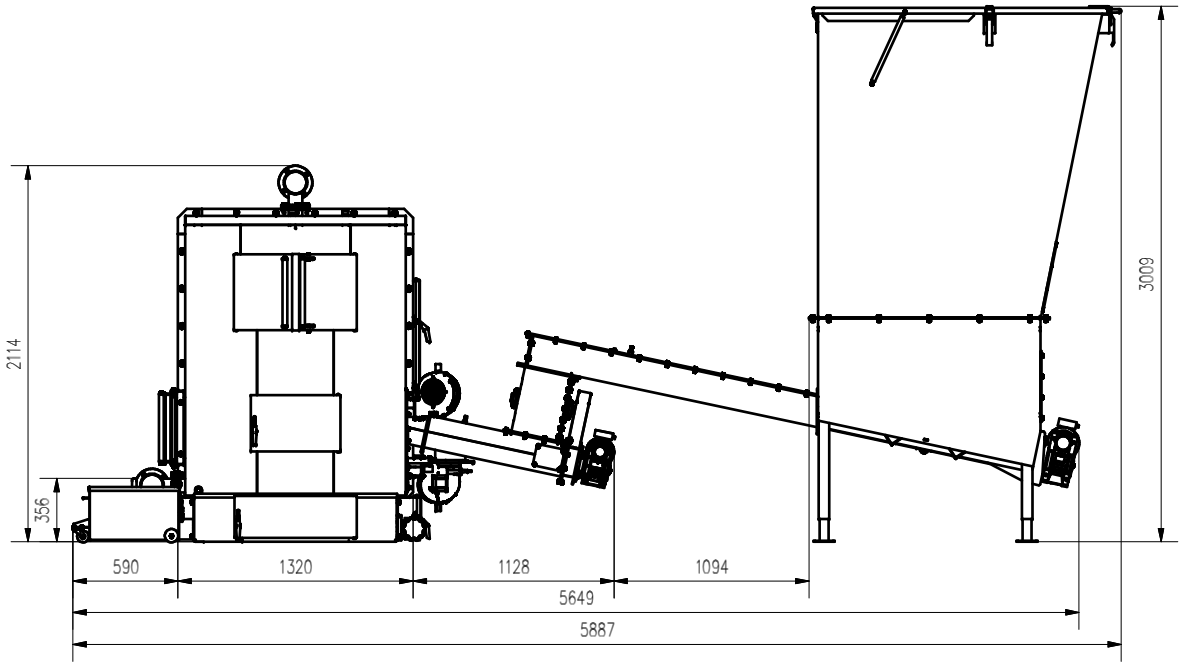

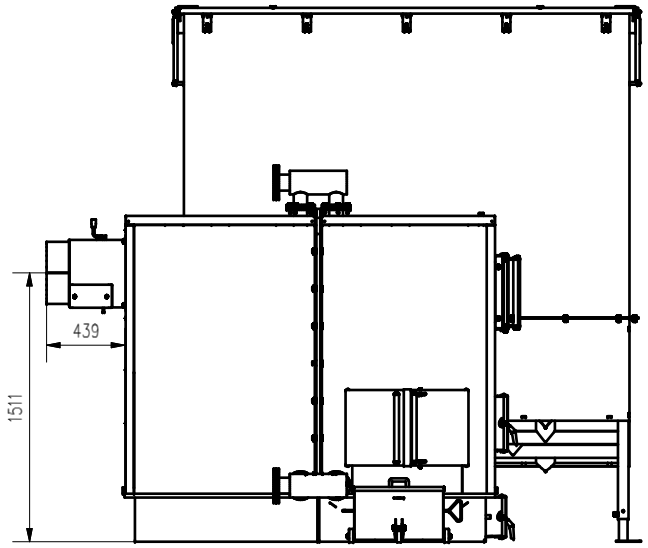

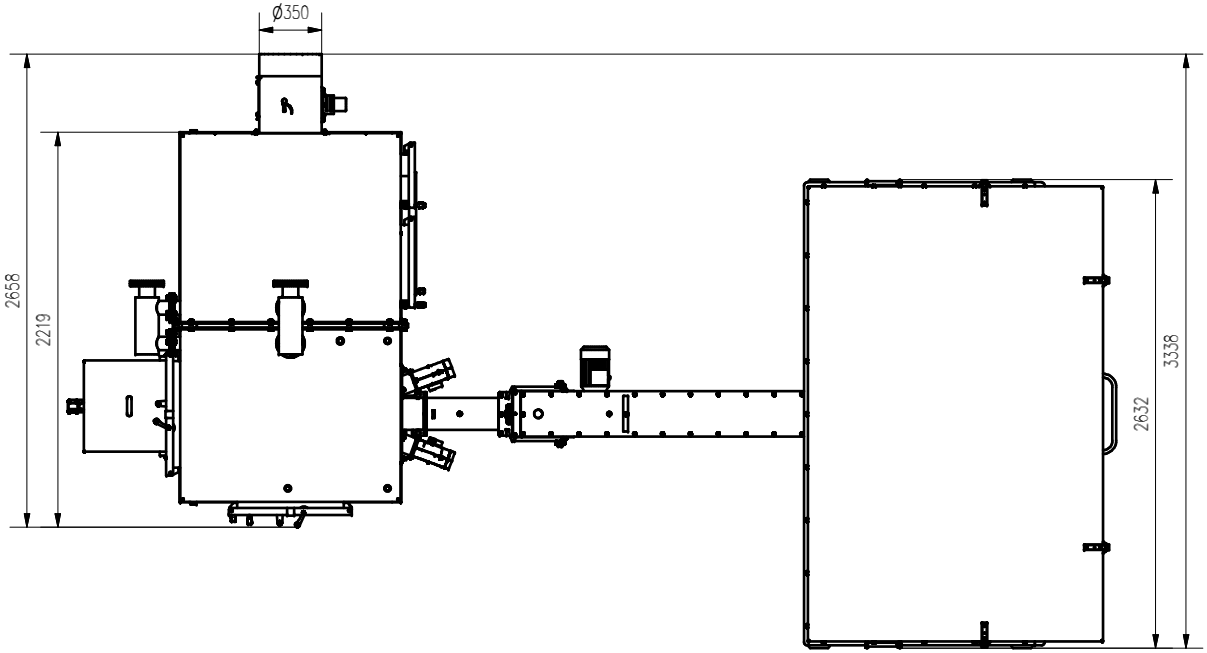

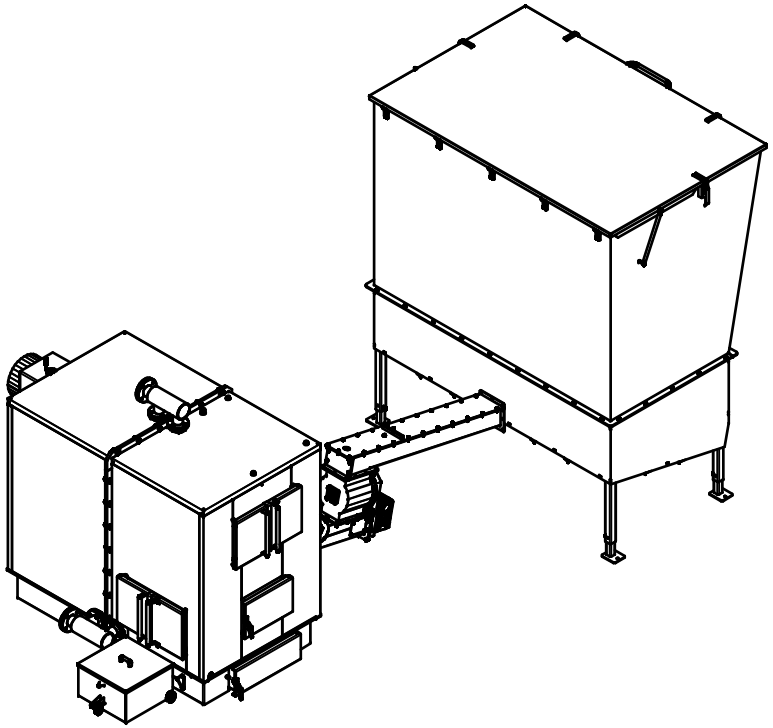

AZSBGZ180 ZT8160 P