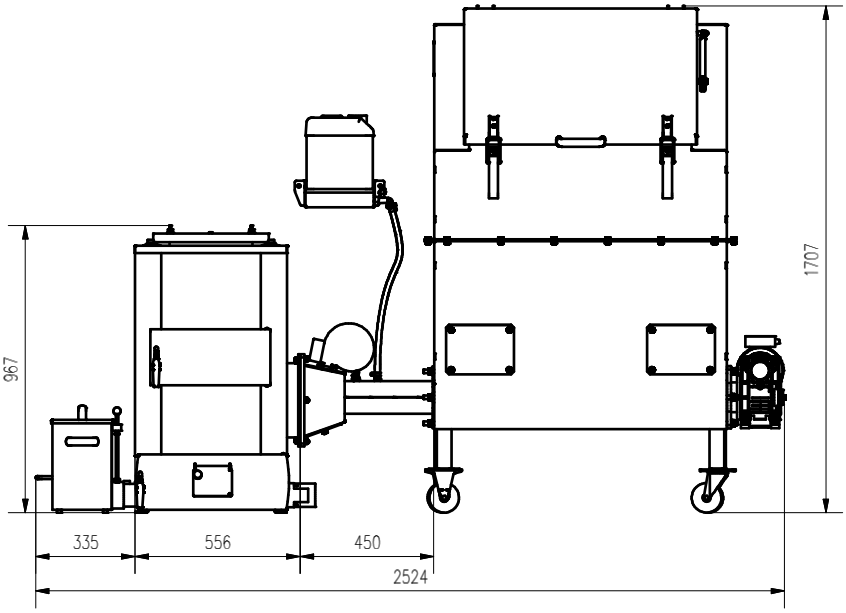

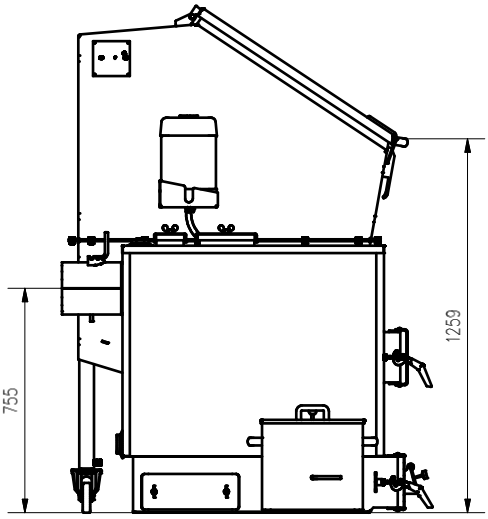

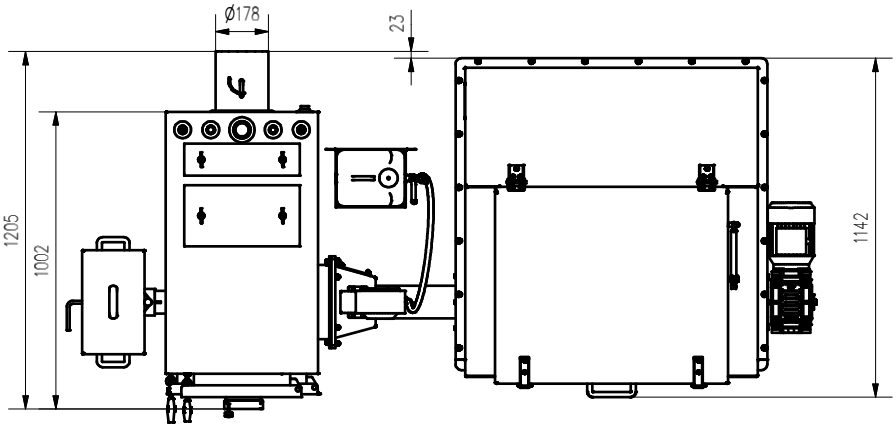

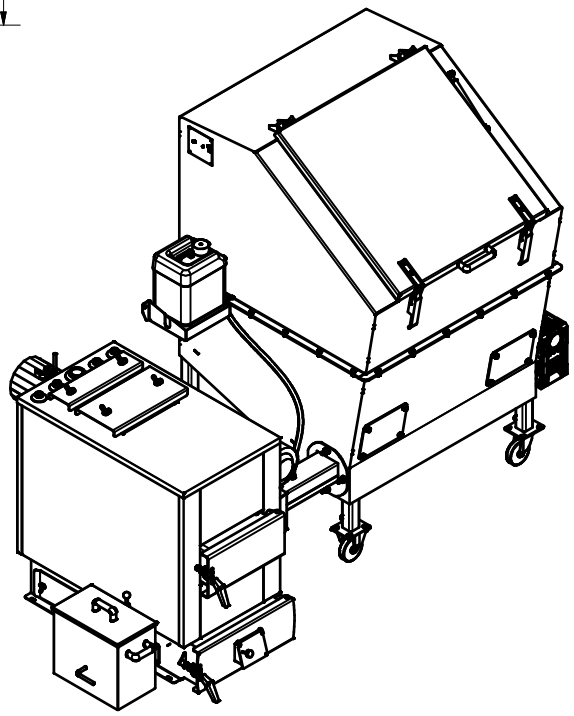

AZSB30GZ 1m3 P SUP