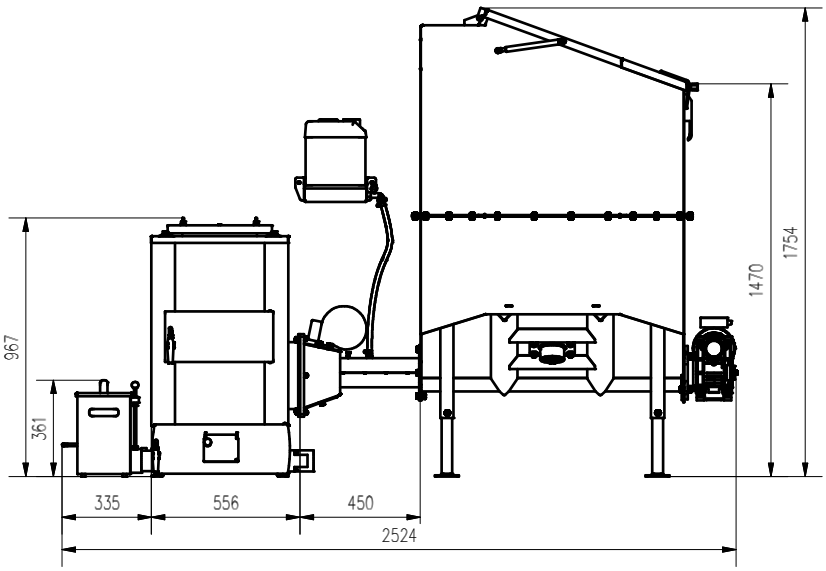

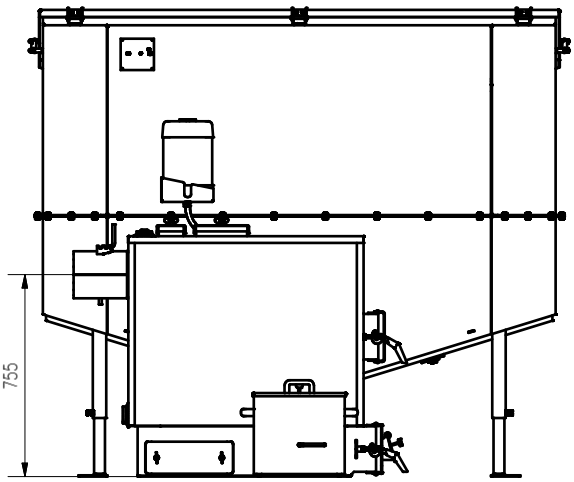

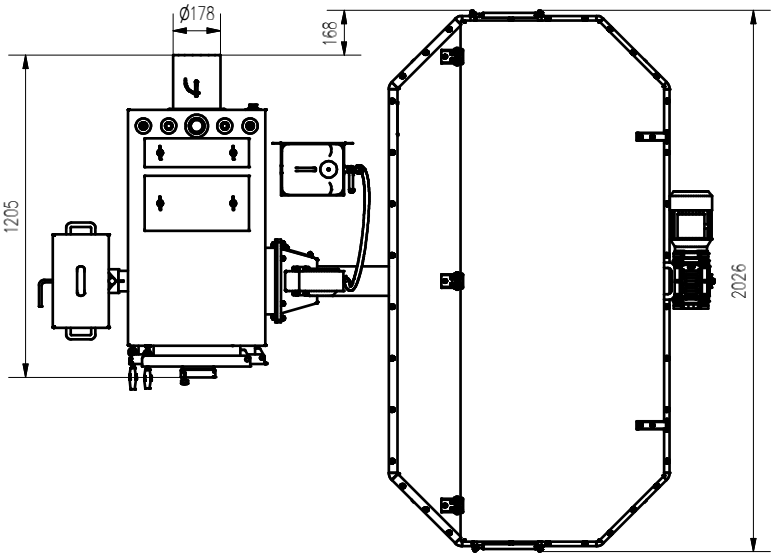

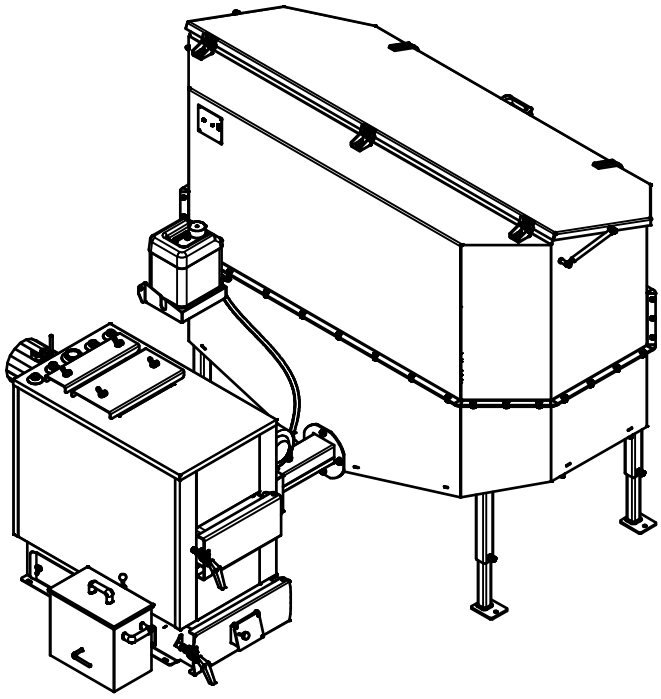

AZSB30GZ 2m3 P SUP