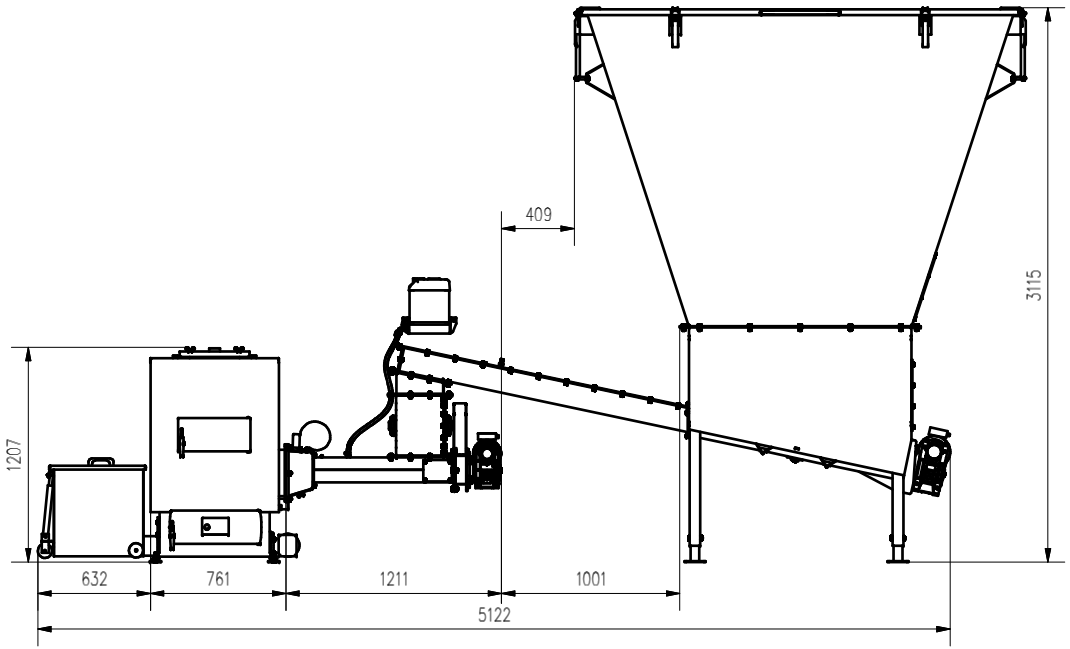

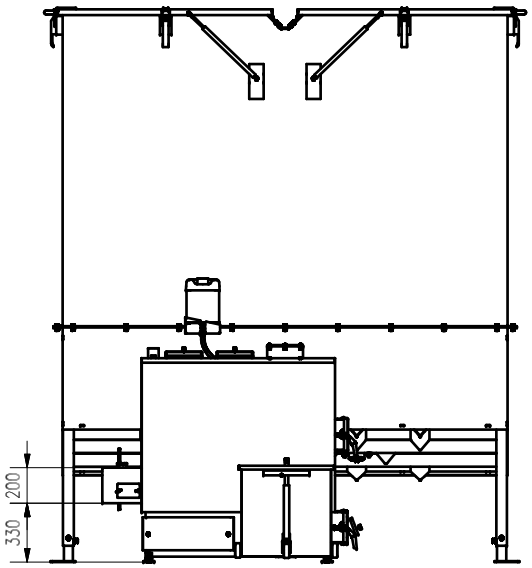

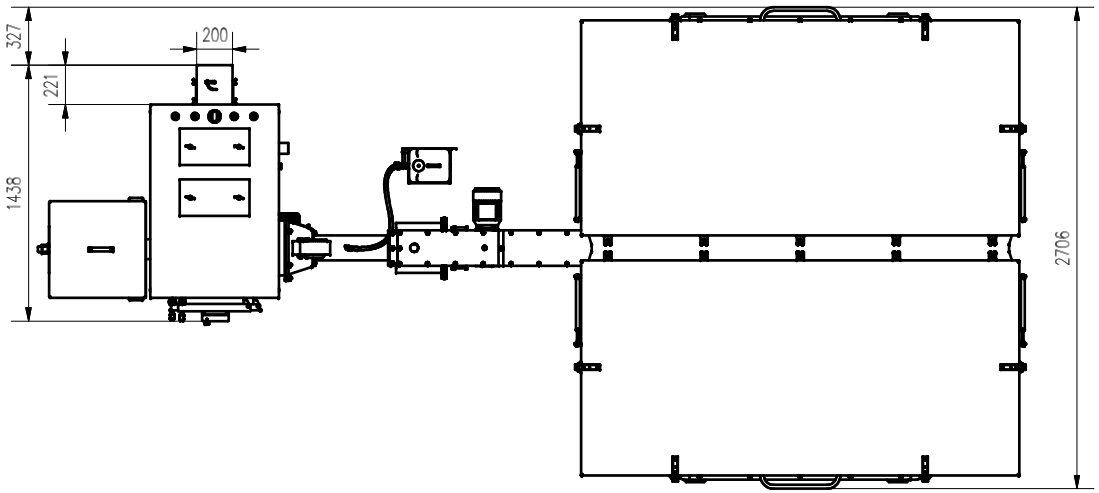

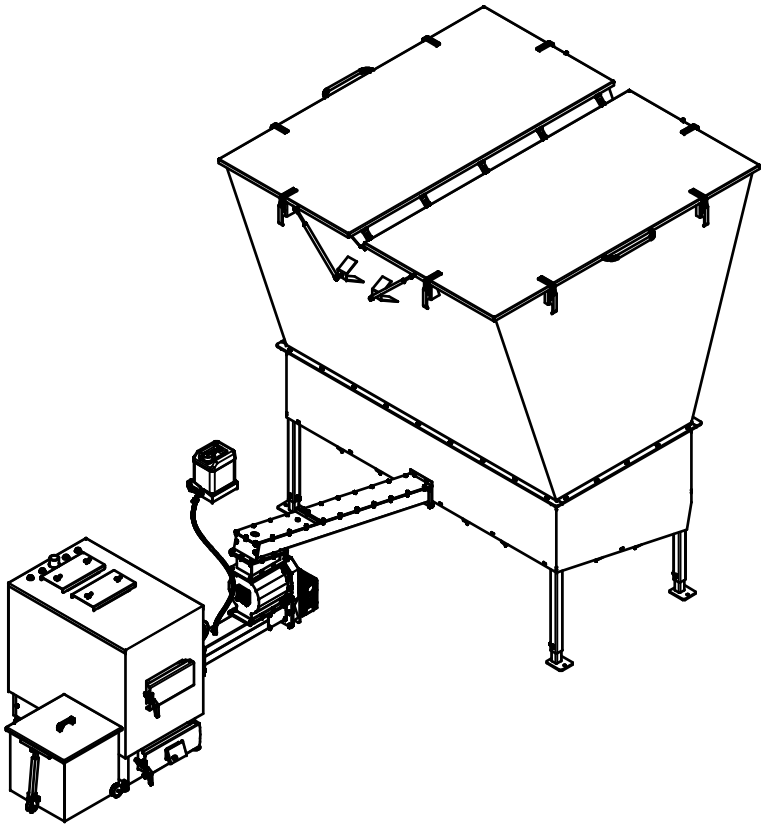

AZSB60GZ 10m3 P SUP pokrywy v1