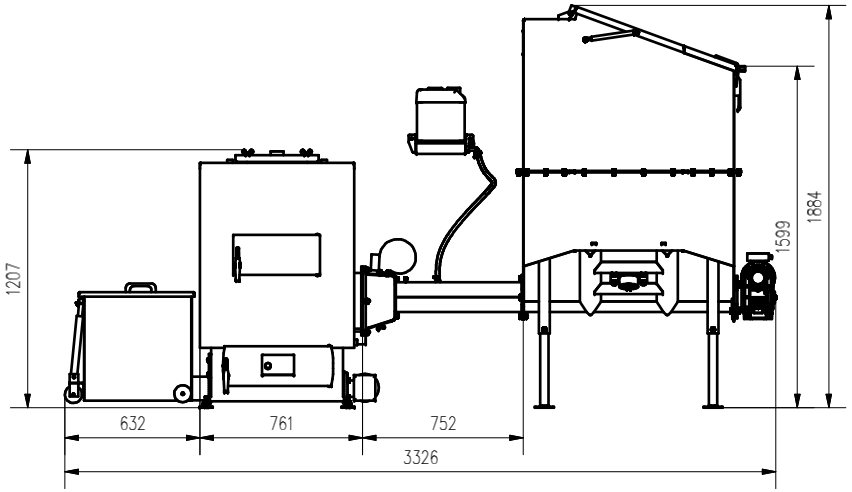


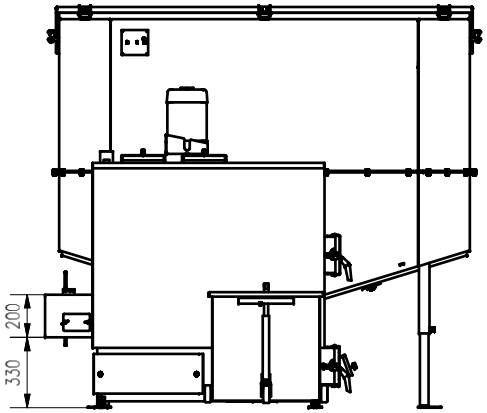


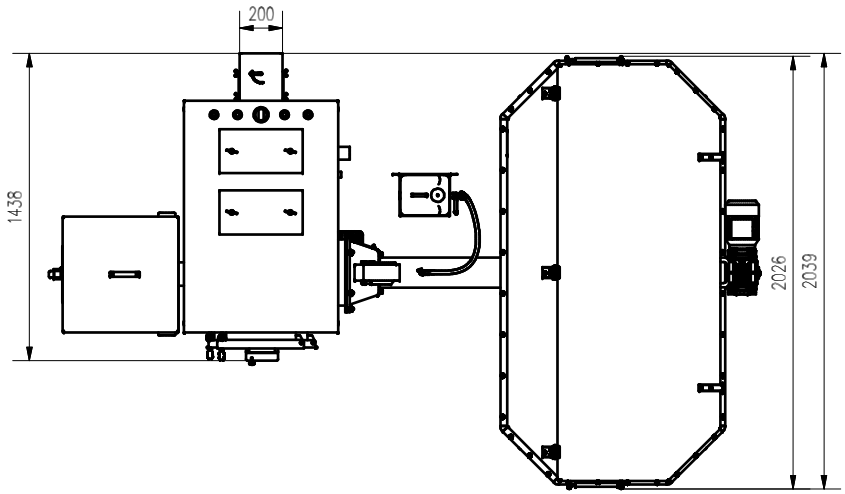


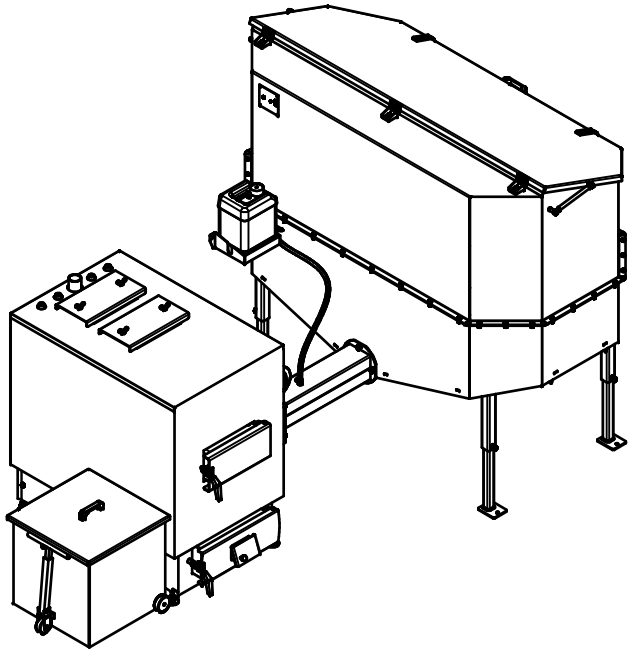

AZSB60GZ 2m3 P SUP