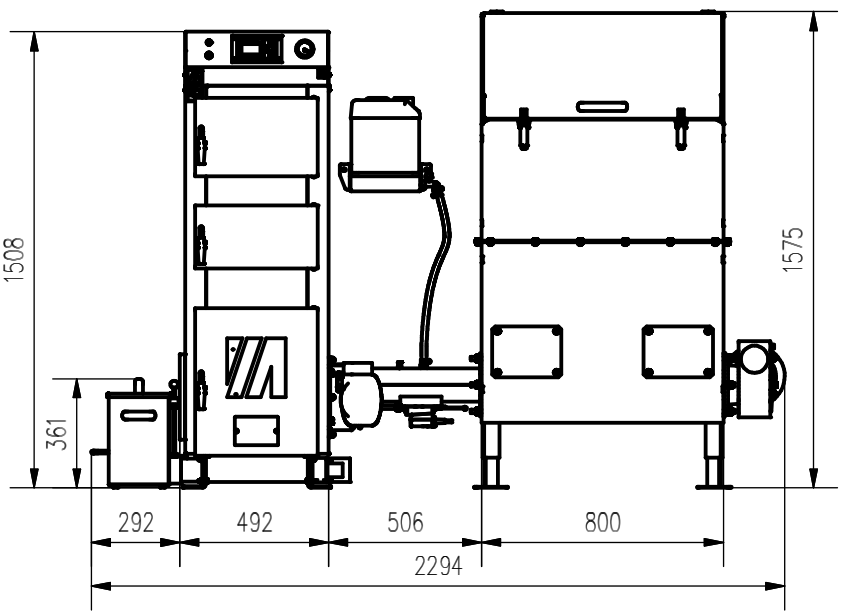

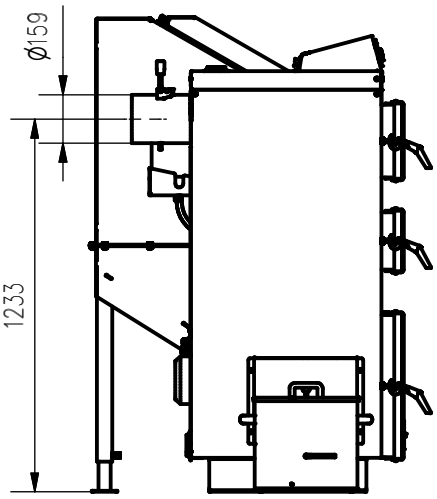

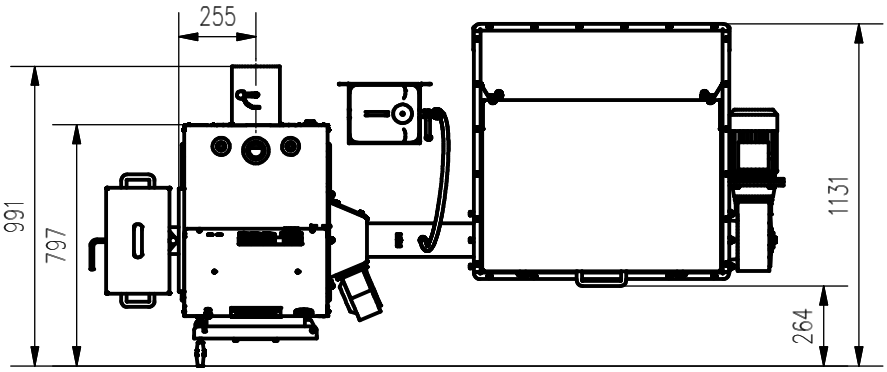

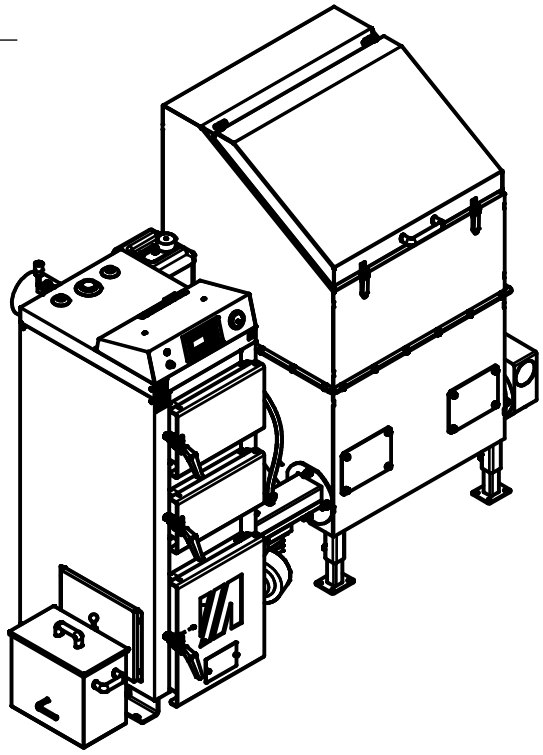

VM20 ZT0,6 P SUP